ԿՈՅՈՒՂՈՒ ՀԱՎԱՔՈՎԻ ՊՈԼԻՄԵՐԱՎԱԶԱՅԻՆ ԴԻՏԱՀՈՐ

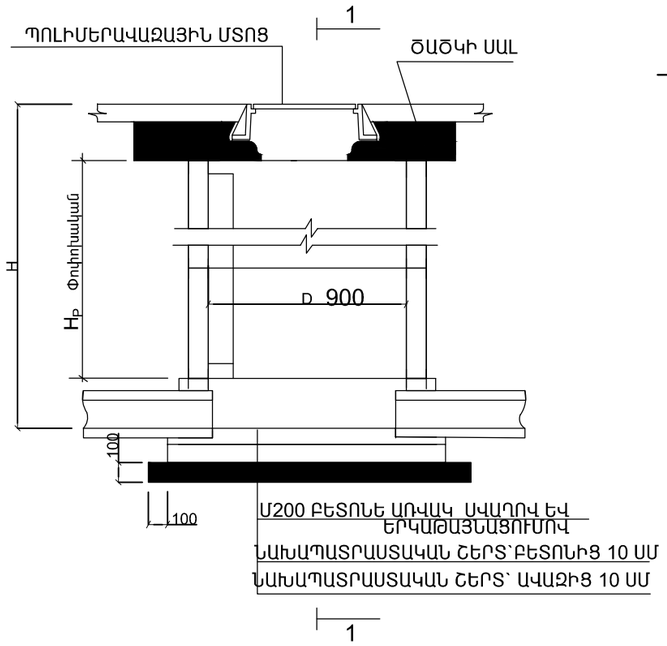

ՋՐՄՈՒՂԻ ՀԱՎԱՔՈՎԻ ԵՐԿԱԹԲԵՏՈՆԵ ՀՈՐ

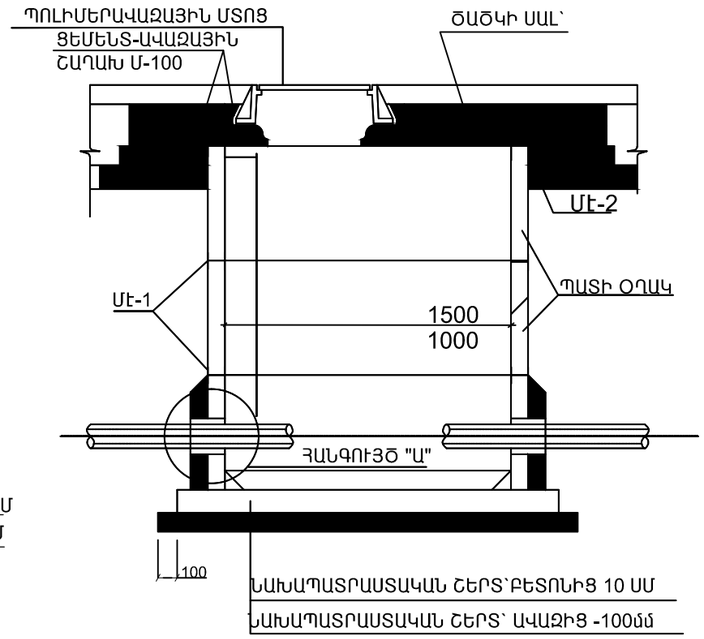

ՍԵՅՍՄԻԿ ԷԼԵՄԵՆՏՆԵՐԻ ՏԵՂԱԴՐՄԱՆ ՍԽԵՄԱ

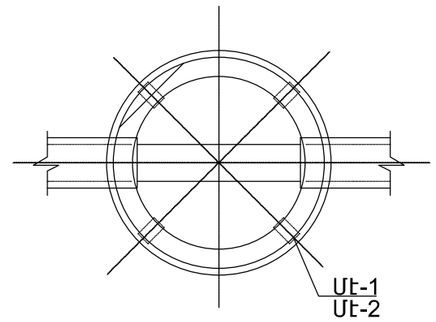

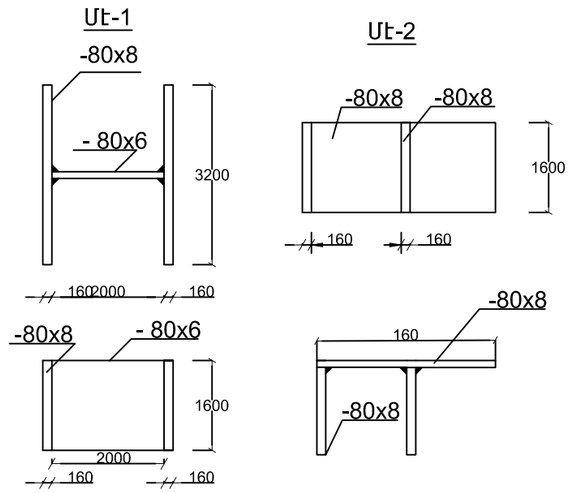

ԿՏՐՎԱԾՔ 1-1

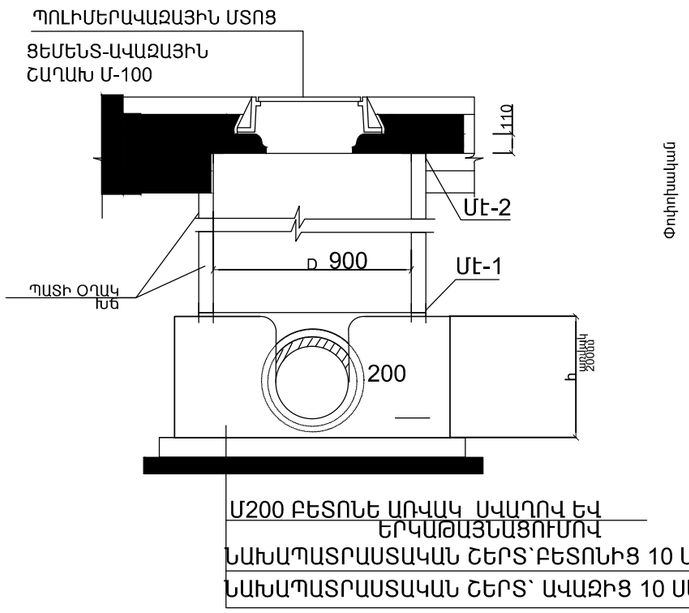

Փոփոխական

ՀԱՆԳՈՒՅՑ "Ա"

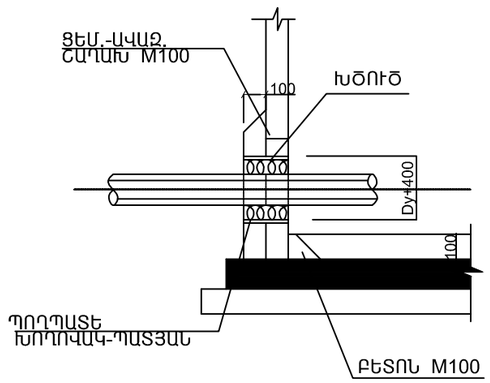

ՏՆՕՐԵՆ	Մ.ՀՈՒՄՆՅԱՆ		ԿԱՊԱՆԻ ԹԻՎ 7 ԴՊՐՈՑ		
ՆԳԾ	Մ.ՀՈՒՄՆՅԱՆ		ՋՐԱՄԱՏԱԿԱՐԱՐՈՒՄ ԵՎ ԿՈՅՈՒՂԻ (ԱՐՏԱՔԻՆ ՑԱՆՑԵՐ)	ՓՈՒԼ	ԹԵՐԹ	ԹԵՐԹԵՐ
ՆԱԽԱԳԾԵՑ	Վ.ԳԱՍՊԱՐՅԱՆ			ԱՆ	ԱՋԿ-5	6
ՍՏՈՒԳԵՑ	Կ.ՍԱՀԱԿՅԱՆ		ԿՈՅՈՒՂՈՒ ԵՎ ՋՐՄՈՒՂԻ ՀԱՎԱԿՈՎԻ ԴԻՏԱՀՈՐ	"ՄԱՌԱ ԵՎ ԴՈՒՍՏՐԵՐ" ՍՊԸ		